K-008

CARACTERISTIQUES TECHNIQUES

Modèle			K-008
Capacité du godet (CECE)		m^3	0,021
Poids		kg	825
Taille	Longueur	mm	2.910
	Largeur	mm	700/860
	Hauteur	mm	1.300
Moteur	Modèle		D722-BH
	Puissance	Kw (PS)/tmn	7,4 (10)/2000
	Cylindrée	cm^3	719
Profondeur de fouille		mm	1.705
Profondeur verticale de fouille		mm	1.235
Hauteur de fouille		mm	2.885
Hauteur de déversement		mm	2.020
Portée maximum		mm	3.070
Angle de balancement de la flèche (gauche/droite)		degré	70°/70°
Rayon de rotation		mm	1.140
Désaxage gauche/droite		mm	350/280
Force de terrassement		KN (kgf)	8,8 900
Vitesse de déplacement		km/h	2,0
Vitesse de balancement		min^{-1}(tmn)	7,1
Pression au sol		KPa (kgf/cm^2)	22 (0,22)
Cylindrée de la pompe		L/mn	10,6 × 2
Pression maximum		MPa (kgf/cm^2)	15,7 (160)
Lame (largeur × hauteur)		mm	700/860 × 200

*1 La largeur variable du chariot est standard.

DIMENSIONS

Unité: mm

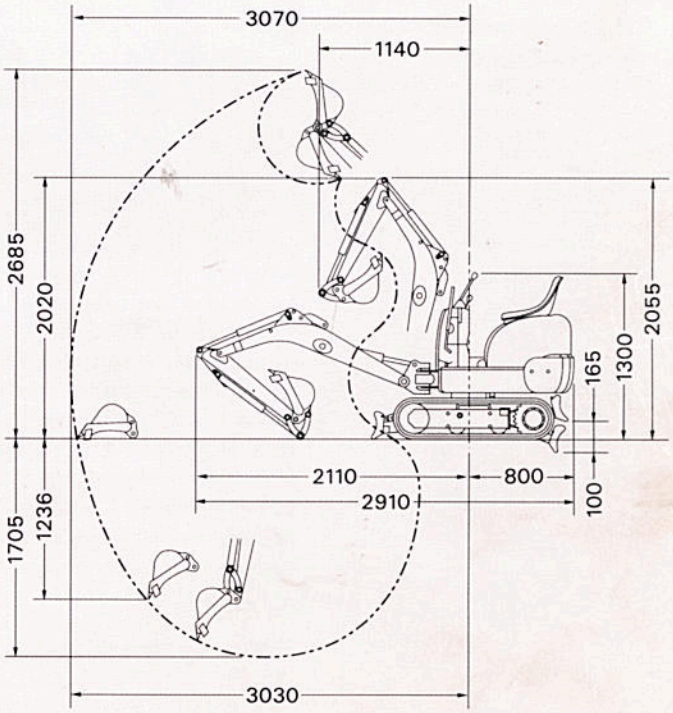

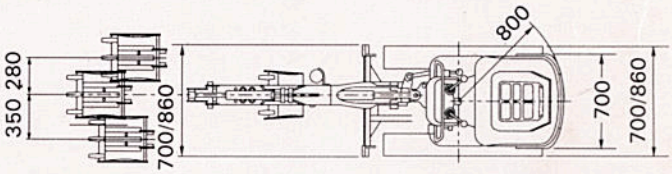

Kubota

KUBOTA EUROPE S.A.

19-25, Rue Jules Vercruysse Z.I. 95101 Argenteuil Cedex France
Phone 0-001-33-1-34 26 34 34 Fax 0-001-33-1-34 26 34 99 Telex 609109 KUBOTA F

Cat. No.8564-02-ER Printed in Japan '97-9 STD. ◇. 5.2